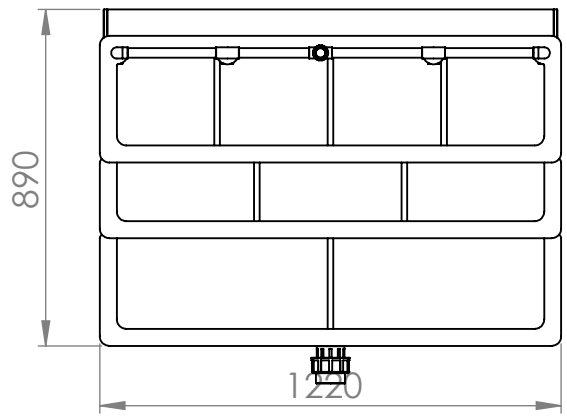
890
1220

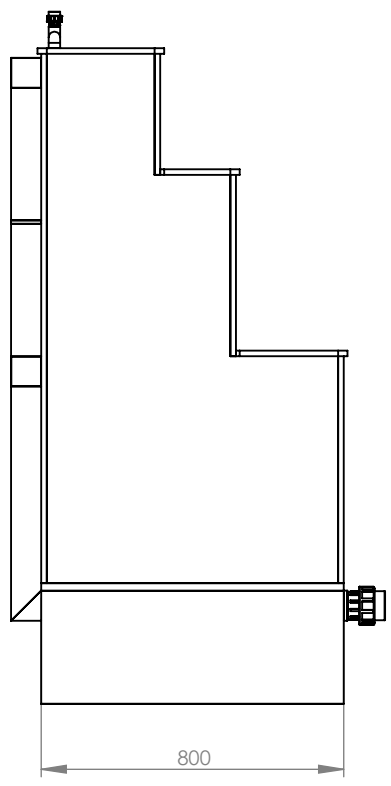
800

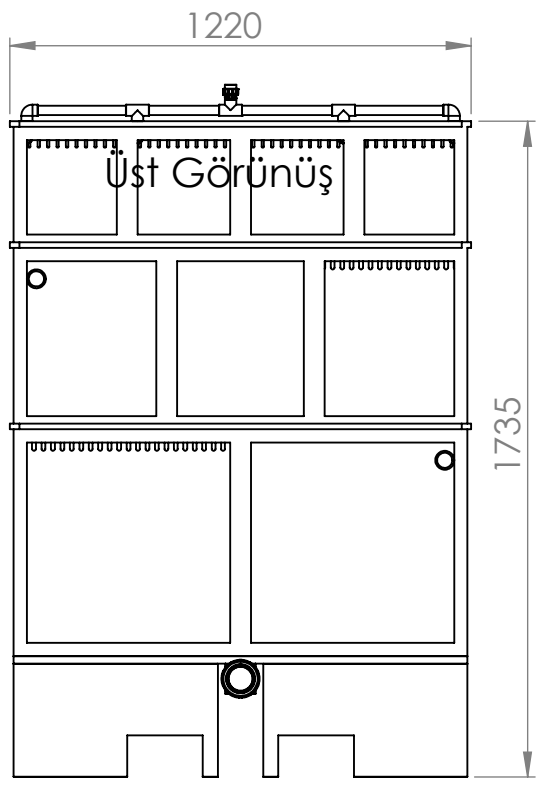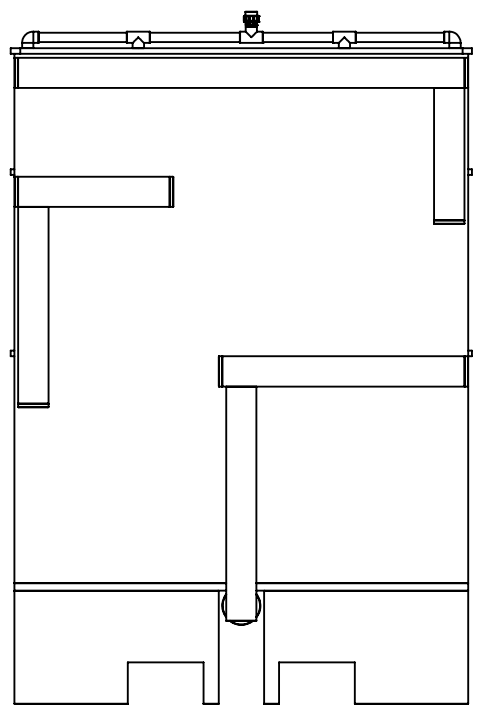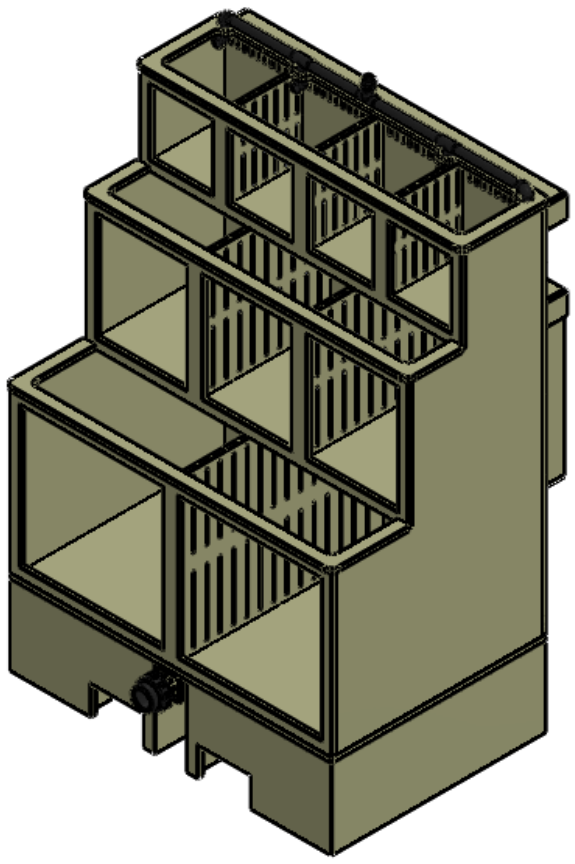
1220
Üst Görünüş
1735